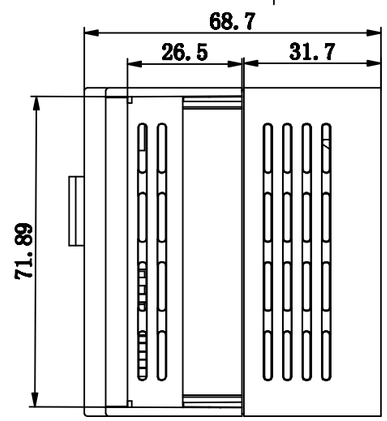

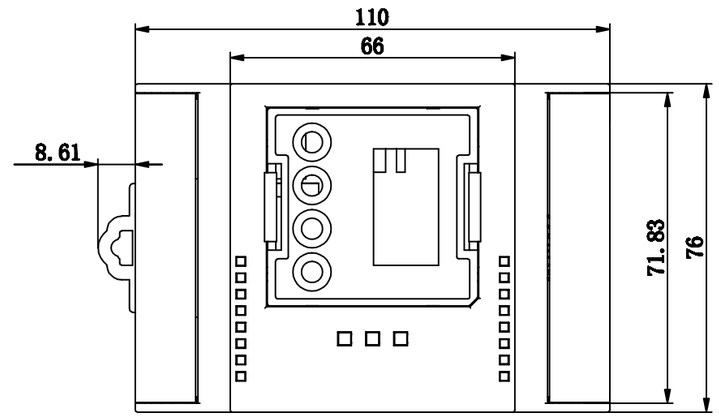

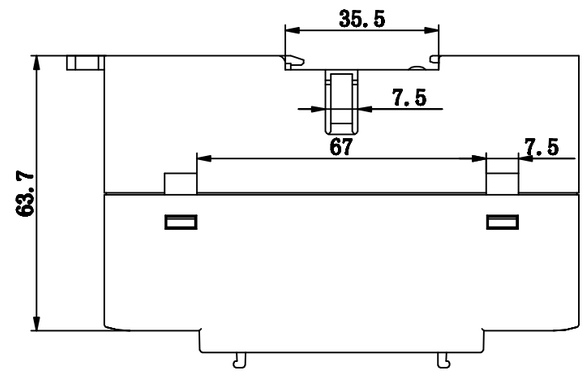

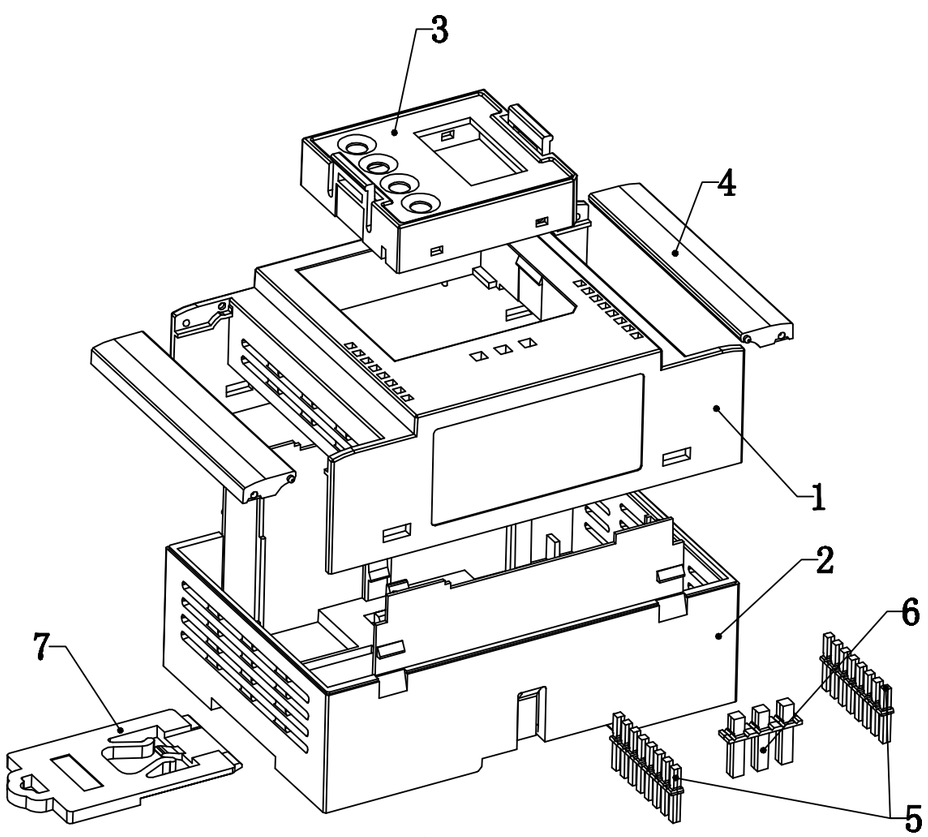

4:5

7	22-50-4	卡 簧	1	POM		
6	22-118-7	导光柱	1	PC		
5	22-118-6	导光柱	2	PC		
4	22-151-4	翻 盖	2	ABS+PC		
3	22-151-3/3A	模块盖	1	ABS+PC		
2	22-151-2	下 盖	1	ABS+PC		
1	22-151-1	上 盖	1	ABS+PC		
序 号 Number	产品编号 Product Code	零件名称 Part Name	数 量 Quantity	材 料 Material	重量(g) Weight	备 注 Remarks

制 图 Drawing	审 核 Auditing	批 准 Confirm	客户名称 Custom Name		材 料 Material		
			产品名称 Product Name	装配图	图纸比例 Drawing Scale	0.8	A
			产品编号 Product Code	22-151	视 图 Project View	(mm)	
共 页		第 页	宁波三和壳体公司 NINGBO SANHE ENCLOSURE CORPORATION			中国·宁波慈溪 TEL:+86(574)63226910 FAX:+86(574)63226900	