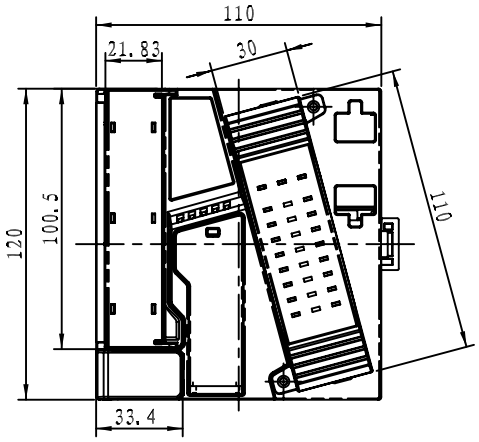

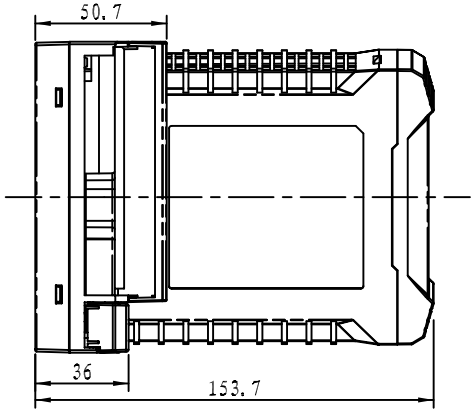

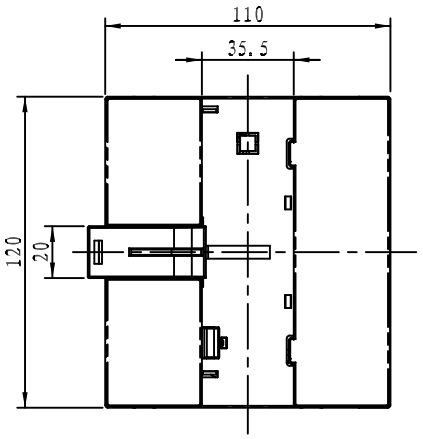

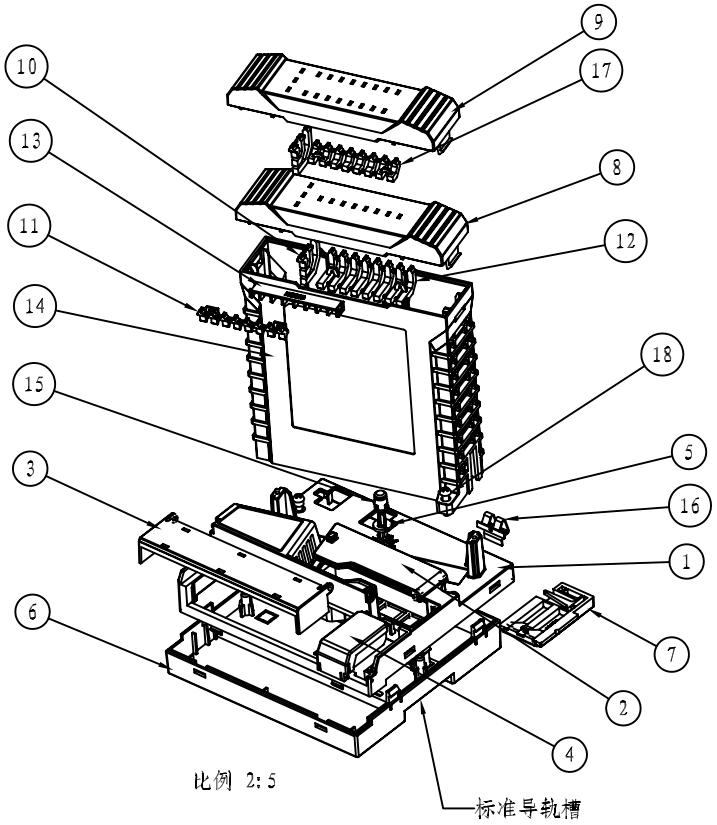

比例 2:5

序号 Number	产品编号 Product Code	零件名称 Part Name	数量 Quantity	材料 Material	重量(g) Weight	备注 Remarks
18		M3x12非标圆头螺钉	2	不锈钢		带外径∅4长10.5 线径0.25簧
17	KC043	11孔上盖导光管	1	PC		
16	KC018	接地片	1	铍青铜		
15	KC015	编码座	1	PC+ABS		
14	KC014	下壳	1	PC+ABS		
13	KC013	遮光板	1	ABS		
12	KC012	8位右导光管	1	PC		
11	KC011	8位左导光管	1	PC		
10	KC010	状态灯导光管	2	PC		
9	KC009	19孔上盖	1	PC+ABS		
8	KC008	11孔上盖	1	PC+ABS		
7	KC007	底座卡簧	1	聚甲醛POM		
6	KC006	底座下壳	1	PC+ABS		
5	KC005	底座编码销	1	PC+ABS		
4	KC004	底座跳线盖	1	PC		
3	KC003	底座端子翻盖	1	PC		
2	KC002	底座保险盖	1	PC+ABS		
1	KC001	底座上盖	1	PC+ABS		热融2-M3x6嵌件

制图 Drawing	审核 Auditing	批准 Confirm	客户名称 Custom Name		材料 Material	
			产品名称 Product Name	装配图	图纸比例 Drawing Scale	A3
			产品编号 Product Code	22-123	视图 Project View	(mm)

共 页 第 页

宁波三和壳体公司
NINGBO SANHE ENCLOSURE CORPORATION

中国·宁波慈溪
TEL:+86(574)63226910
FAX:+86(574)63226900