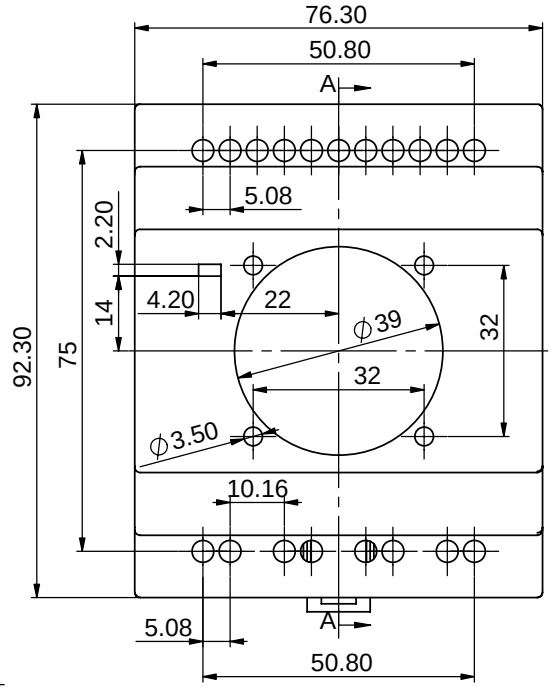

剖面 A-A

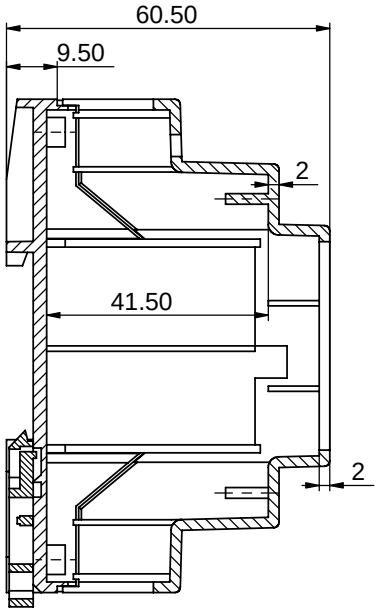

上盖视图

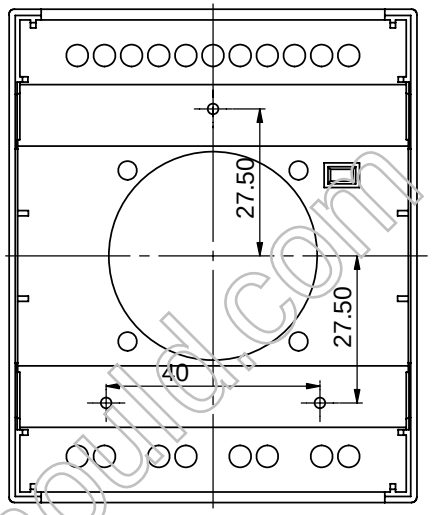

底座视图

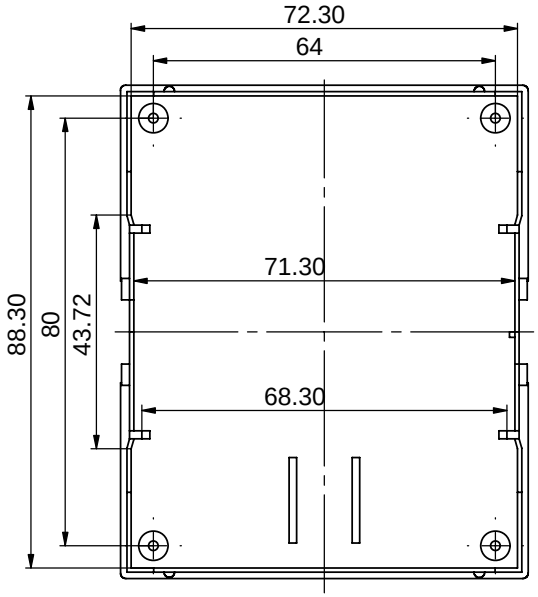

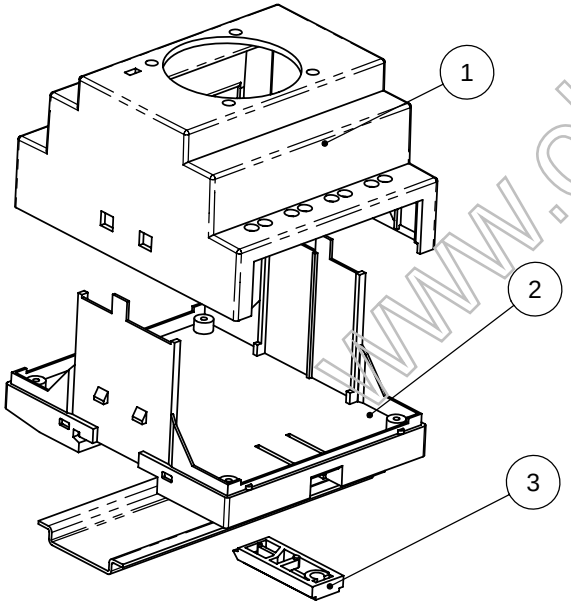

序号	零件名称	代　号	数量	材料	单重(g)	备注
4						
3	导轨卡簧	23-93-4	1	聚甲醛		
2	底座	23-106-2	1	PPO		
1	上盖	23-106-1B	1	PPO		

制　图 Drawing	审　核 Auditing	批　准 Confirm	客户名称 Custom Name		材　料 Material	
			产品名称 Product Name	装配图	图纸比例 Drawing Scale	1:1 A
			产品编号 Product Code	23-106B	视　图 Project View	(mm)
共 1 页	第 1 页		宁波三和壳体公司 NINGBO SANHE ENCLOSURE CORPORATION		中国・宁波慈溪 TEL:+86(574)63226910 FAX:+86(574)63226900	

www.china-mould.com