22-15

A向正面图

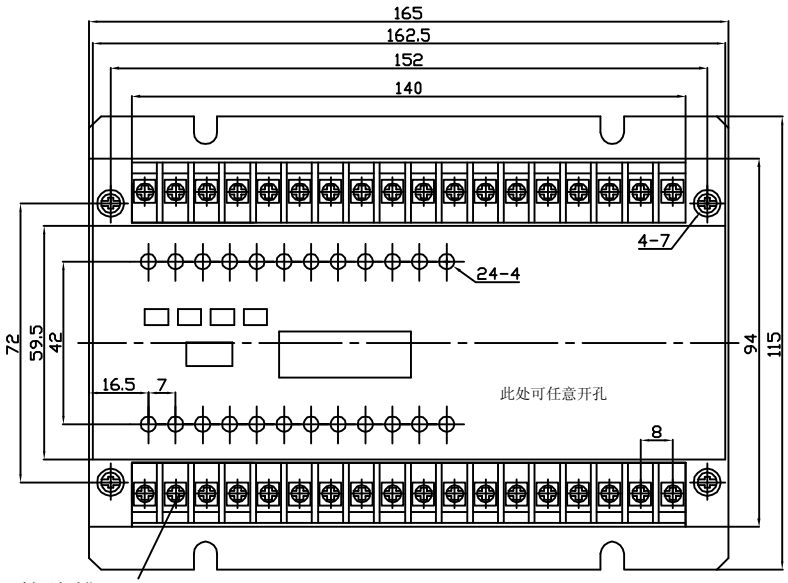

接线排2X18

旋转90°侧面图

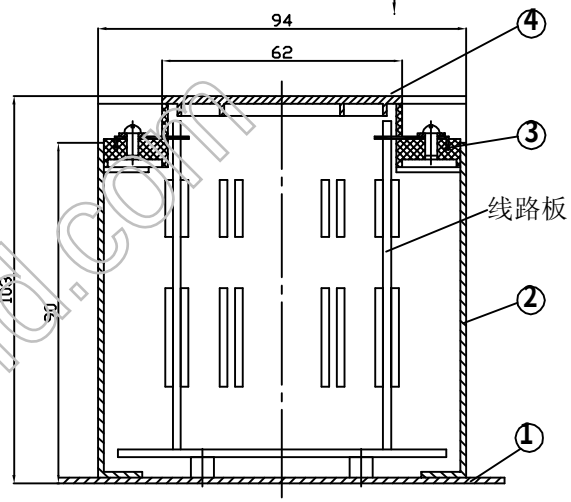

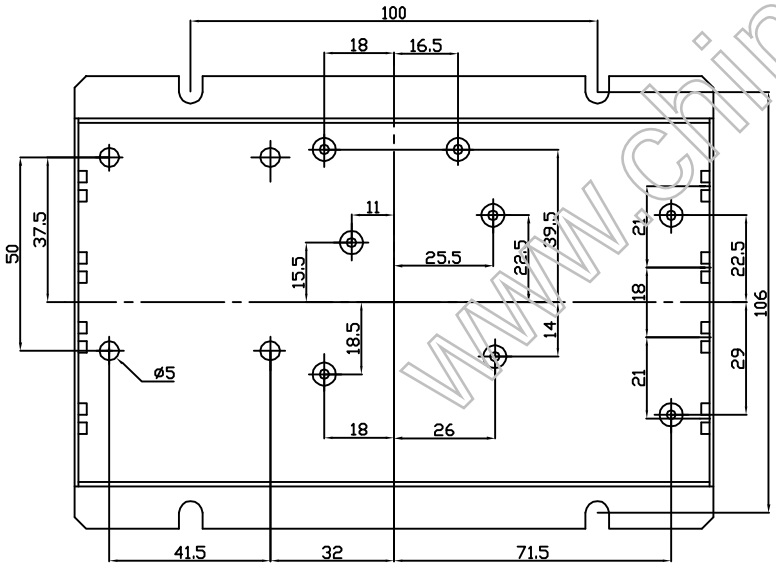

特点:

PC17铁皮外壳 ’上下两排接线排 ’共2X18=36个接线柱 ’可做工控盒 。

构成内容:

序号	名 称	个数	材料	颜色	表面处理	总重(g)
1	底板	1	铁	黑色	喷漆	650
2	外壳	1	铁	黑色	喷漆	
3	接线排	2	ABS	黑色		
4	上盖	1	ABS	黑色	细麻点	

借件登记	(通)	用				
旧底图总号						
底图总号						
签字						
日期						
档案员	日期					

标记	处数	更改文件名	签字	日期				
设计					图样标记		重量	比例
			日期		共 张		第 张	

宁波三和壳体公司

22-15

www.china-mould.com