机箱15-21

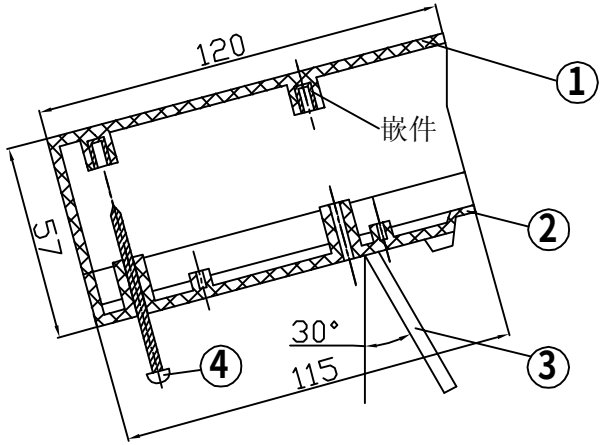

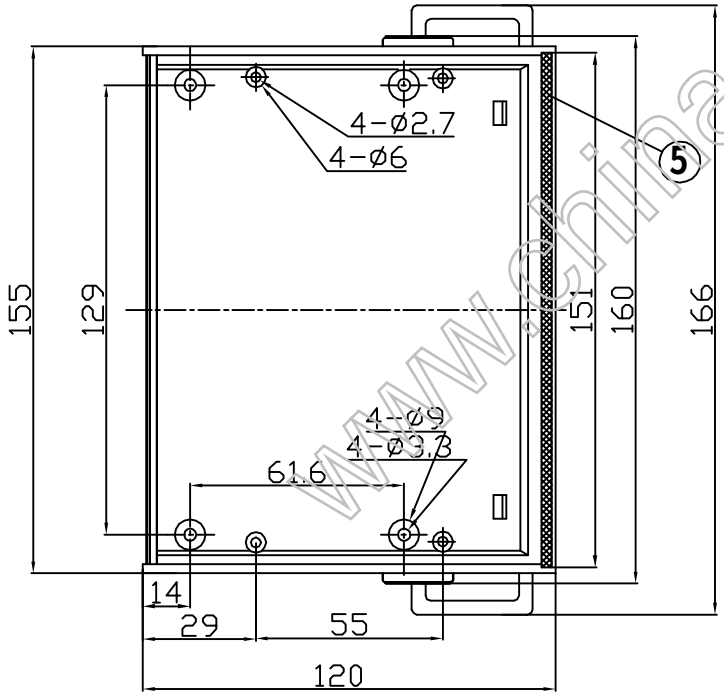

特点：
15-21塑料机箱,表面细麻点,前面板为全封闭面板(150X51X3)，用户可根据需要任意开孔。

构成内容：

序号	名称	个数	材料	颜色	表面处理	总重(G)
1	上盖	1	ABS	灰黑	细麻点	197
2	下盖	1	ABS	灰黑	细麻点	
3	撑脚	1	铁		镀锌处理	
4	螺杆	4	铁			
5	全封面板	1	ABS	灰黑	细麻点	

制图 Drawing	审核 Auditing	批准 Confirm	客户名称 Custom Name		材料 Material	
			产品名称 Product Name	塑料机箱	图纸比例 Drawing Scale	A3
			产品编号 Product Code	15-21	视图 Project View	(mm)
共 页	第 页		宁波三和壳体公司 NINGBO SANHE ENCLOSURE CORPORATION		中国宁波慈溪 TEL:+8615741632269 10 FAX:+8615741632269 00	

www.china-mould.com