公差等级	GB/T 1804 尺寸分段							
	>0.5~3	>3~6	>6~30	>30~120	>120~400	>400~1000	>1000~2000	>2000~4000
f（精密级）	±0.05	±0.05	±0.1	±0.15	±0.2	±0.3	±0.5	–
m（中等级）	±0.1	±0.1	±0.2	±0.3	±0.5	±0.8	±1.2	±2
c（粗糙级）	±0.2	±0.3	±0.5	±0.8	±1.2	±2	±3	±4

尺寸分段	公差值
0~5	±0.1
>5~20	±0.15
>20~50	±0.2
>50~100	±0.25
>100~200	±0.3
>200	±0.5
角度	±0.5°

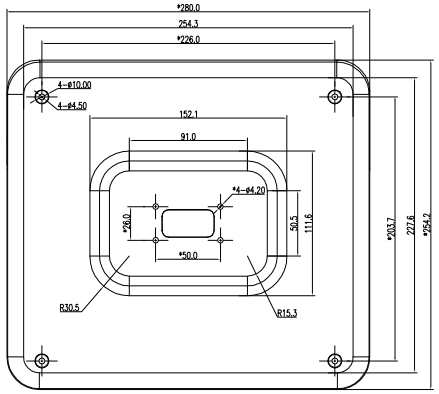

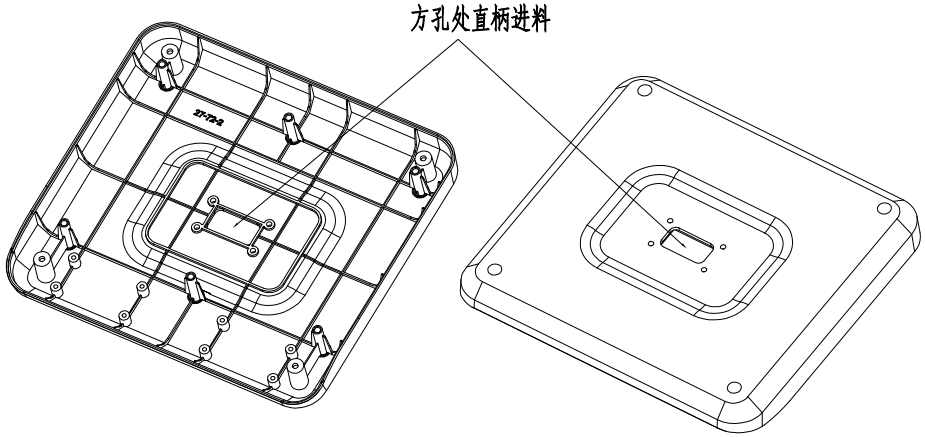

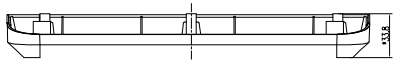

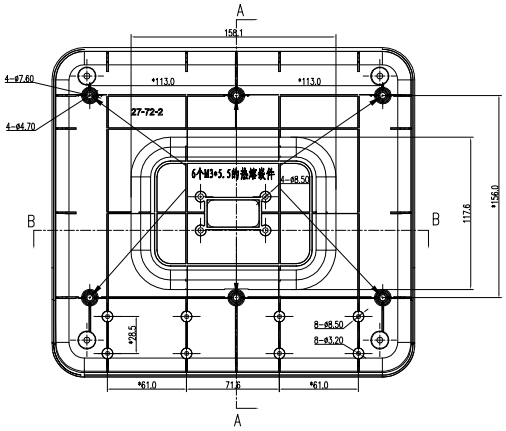

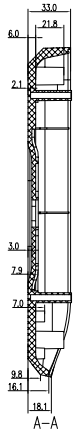

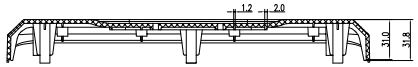

模穴：一出一

技术要求：

1、注塑产品无缺料、无拉白、无毛边；
2、表面为细砂面；
3、未注尺寸见3D；
4、未注公差按GB/T1804-m级；
5、材料：PC+ABS　颜色：冷灰9U
6、热熔M3x5.5的嵌件6个。

制图 Drawing	审核 Auditing	批准 Confirm	客户名称 Custom Name	安阳翔宇	材料 Material	*ABS+PC
			产品名称 Product Name	底壳	图纸比例 Drawing Scale	A3
			产品编号 Product Code	27-72-2	视图 Project View	(mm)
共　页	第　页		宁波三和壳体公司 NINGBO SANHE ENCLOSURE CORPORATION		中国·宁波慈溪 TEL:+86(574)63226910 FAX:+86(574)63226900	