公差等级	GB/T 1804 尺寸分段							
	>0.5~3	>3~6	>6~30	>30~120	>120~400	>400~1000	>1000~2000	>2000~4000
f（精密级）	±0.05	±0.05	±0.1	±0.15	±0.2	±0.3	±0.5	–
m（中等级）	±0.1	±0.1	±0.2	±0.3	±0.5	±0.8	±1.2	±2
c（粗糙级）	±0.2	±0.3	±0.5	±0.8	±1.2	±2	±3	±4

尺寸分段	公差值
0~5	±0.1
>5~20	±0.15
>20~50	±0.2
>50~100	±0.25
>100~200	±0.3
>200	±0.5
角度	±0.5°

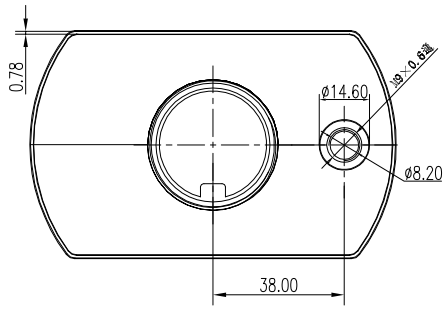

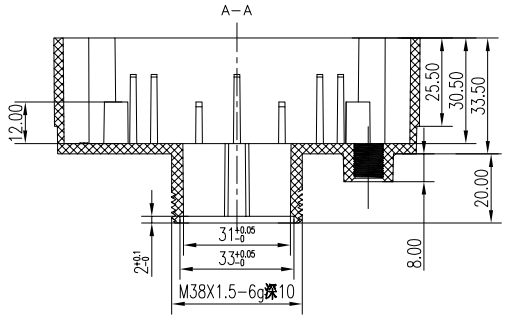

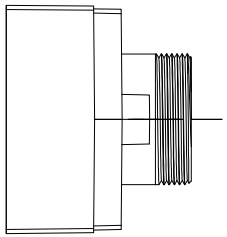

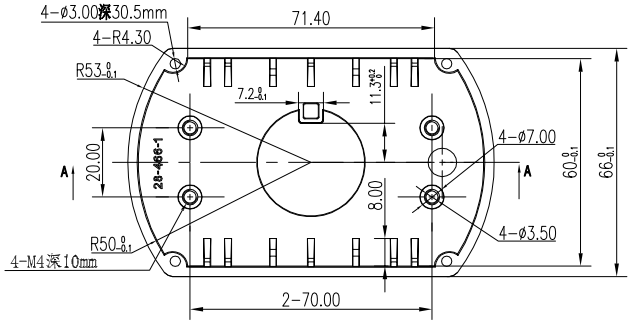

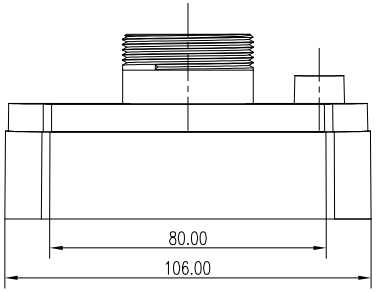

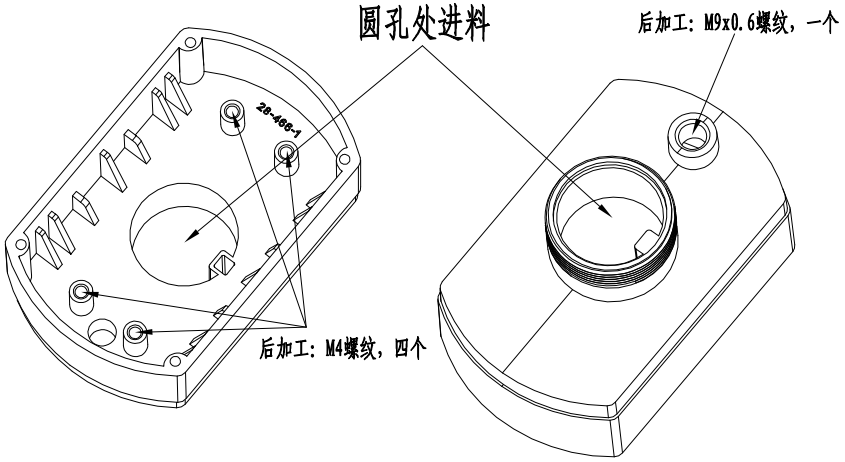

模穴：一出一

技术要求：

1、注塑产品表面光滑无损、色泽均匀，无缺料、无拉白、无毛边等缺陷；
2、表面为普通光面；
3、脱模斜度尽量小（0.5—1°），外表面不得有顶料推杆压痕；
4、注塑原料为合金料（70%PC+30%ABS）；
5、未注尺寸见3D；
6、未注公差按±0.2mm执行；
7、颜色依据订货合同；

制图 Drawing	审核 Auditing	批准 Confirm	客户名称 Custom Name	沈阳中科韦尔	材料 Material	PC+ABS
			产品名称 Product Name	底台	图纸比例 Drawing Scale	A3
			产品编号 Product Code	28-466-1	视图 Project View	(mm)
共 页		第 页	宁波三和壳体公司 NINGBO SANHE ENCLOSURE CORPORATION		中国·宁波慈溪 TEL:+86(574)63226910 FAX:+86(574)63226900	