营销员	
发图时间	
交样时间	

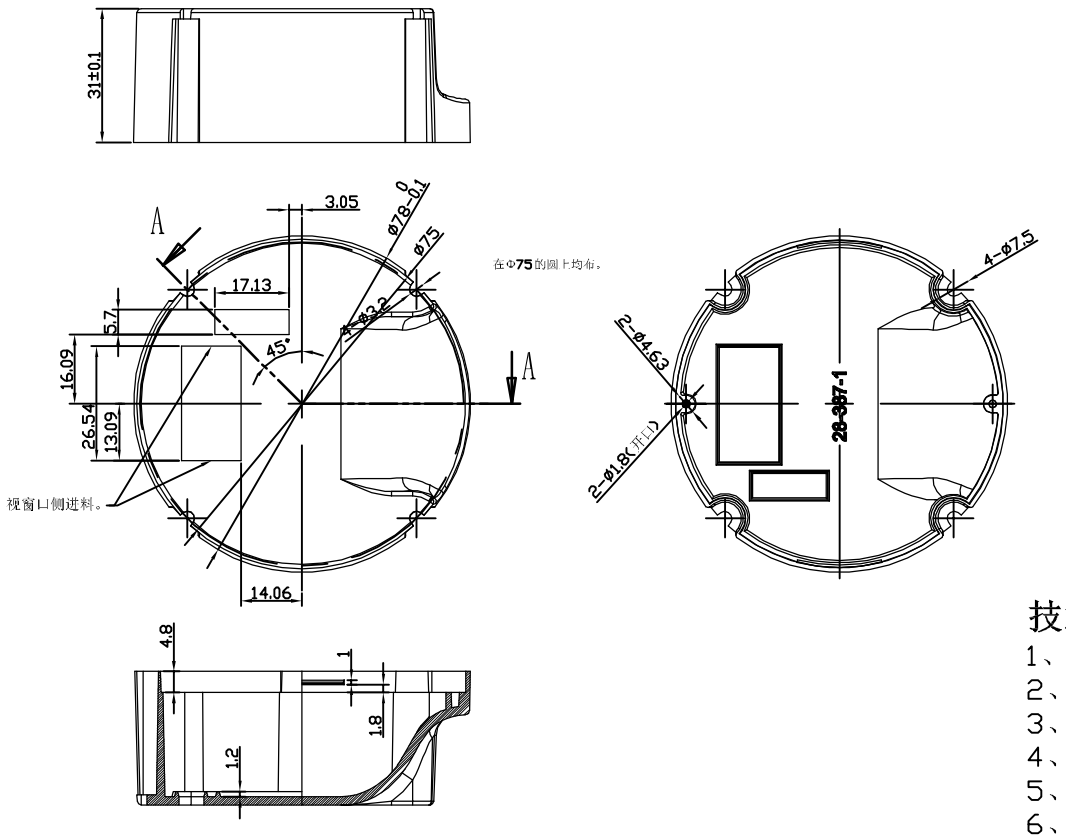

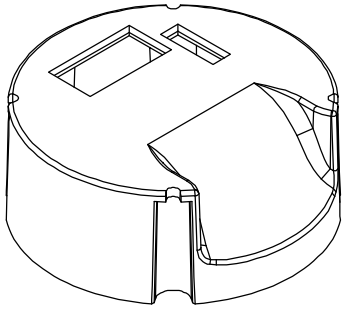

技术要求

1、材料按客户要求定。
2、未注拔模斜度为1°。
3、注塑产品无缺料、无拉白、无毛边。
4、模具寿命和客户协商。
5、皮纹按客户样板。
6、浇口位置见文字指示。
7、未注尺寸见3D。
8、未注公差按GB/T 1804-m级。

尺寸标注说明：

1、孔为最小处。（除特殊说明外）
2、外形尺寸为最大处。（除特殊说明外）

制图 Drawing	审核 Auditing	批准 Confirm	客户名称 Custom Name		材料 Material	ABS+PC	
			产品名称 Product Name	PCB内罩	图纸比例 Drawing Scale		A3
			产品编号 Product Code	28-387-1	视图 Project View	(mm)	
共 页		第 页	宁波三和壳体公司 NINGBO SANHE ENCLOSURE CORPORATION		中国宁波慈溪 TEL:+86(574)63226910 FAX:+86(574)63226900		