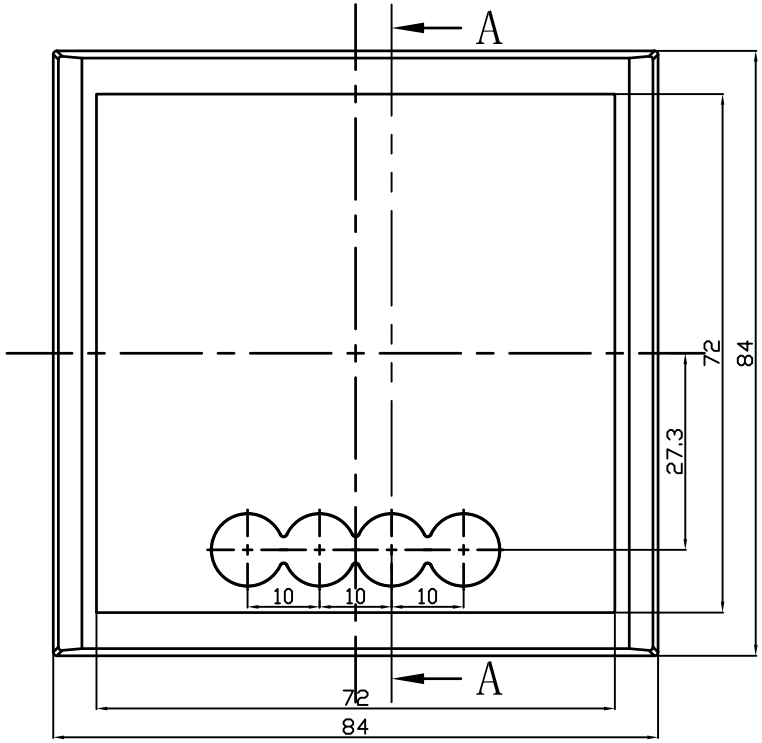

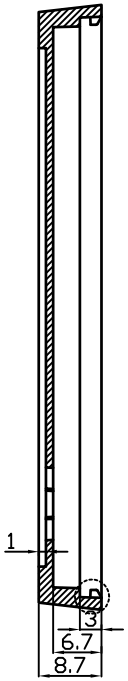

A—A

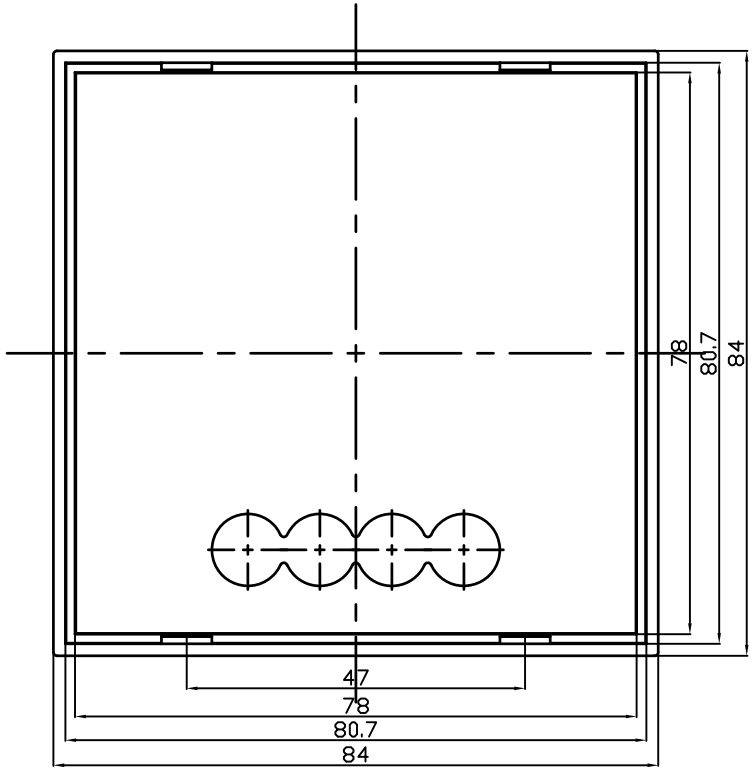

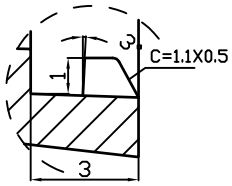

5:1

技术要求；

1. 材料；透明PC。
2. 表面按样品；颜色；透明。
3. 产品表面不能有划痕、飞边、缩痕、擦伤等缺陷。
4. 未注形状公差按GB\T1804-m的要求。
5. 未注尺寸已经不详细尺寸见三维。

制图 Drawing	审核 Auditing	批准 Confirm	客户名称 Custom Nome	南京海思德电器有限公司	材料 Material	透明PC	
			产品名称 Product Nome	面框	图纸比例 Droduct Ncale	1:1	A4
			产品编号 Product Code	8484-1	视图 Project View		
12-12-6							
共 3 页		第 2 页					

SAMHE
宁波三和壳体公司端子部
NINGBO SANHE ENCLOBURECORPORATION
中国宁波慈溪
TEL:+86(574)63826910
TAX:+86(574)63826900