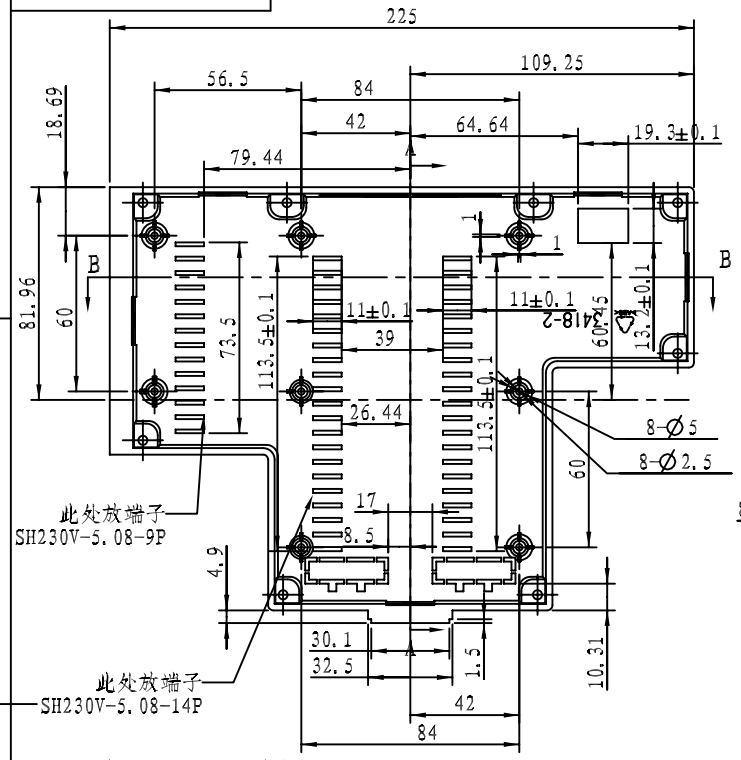

反面，内部表面，顶杆做此面

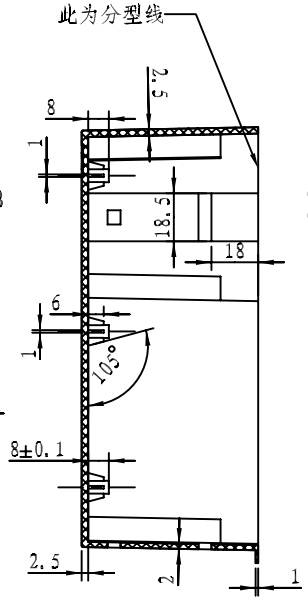

剖面 A-A

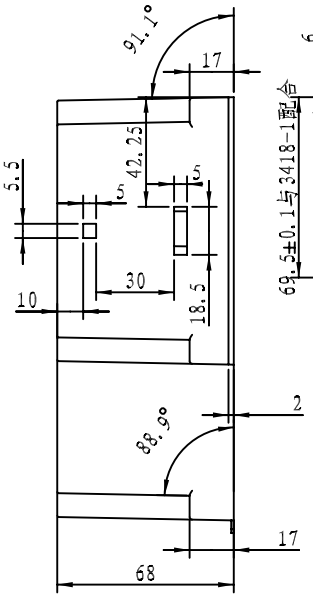

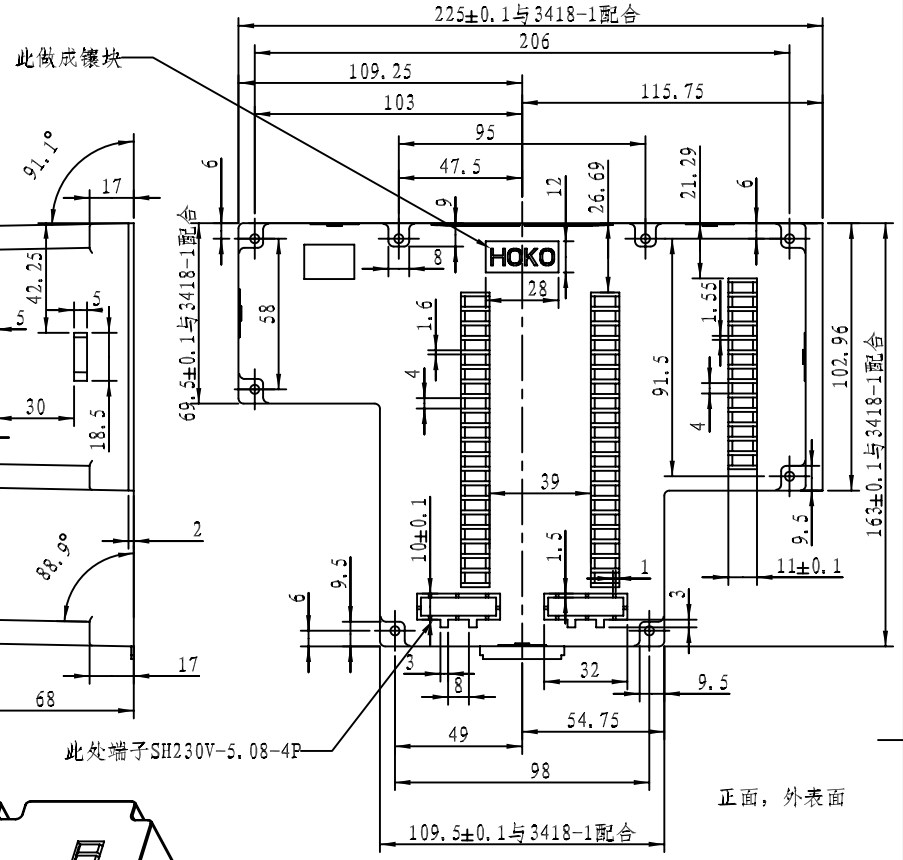

正面，外表面

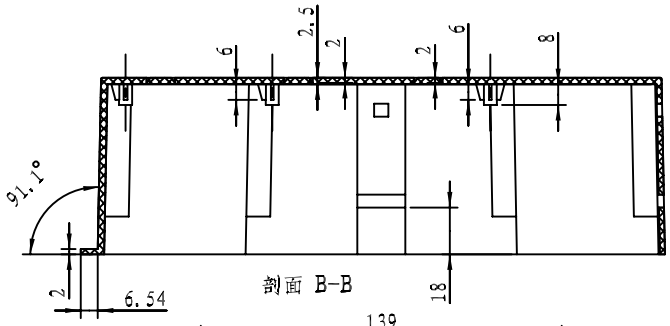

剖面 B-B

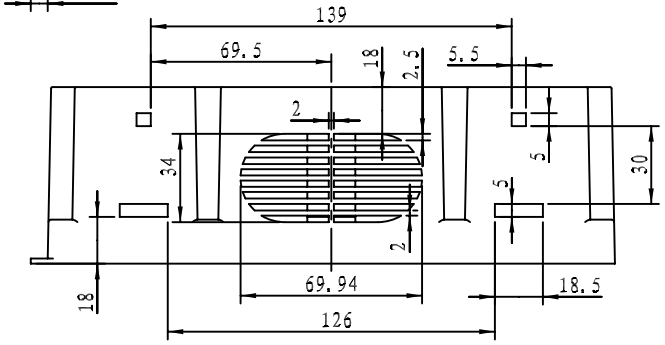

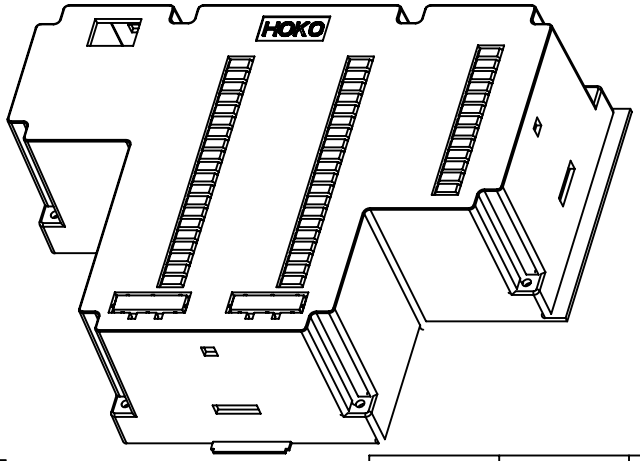

技术要求与说明

一、材料为阻燃ABS，颜色为黑色，表面为砂面（005）；

二、产品表面不应有划痕，擦伤，缩印，飞边等缺陷；

三、未注形状公差按GB/T1804-m的要求；

四、具体尺寸和要求请参考实样。

设计 Design	审核 Audiflng	批准 Confirm	客户名称 Cusfom Name	广州汉光电气	材料 Maferial	阻燃ABS
滕久君			产品名称 Producf Name	下底	图纸比例 Drawing Scale	1：2 A_3
			产品编号 Producf Code	3418-2	视图 Projecf View	(mm)
2008.01.20						
第 1 页		共 1 页	宁波三和壳体公司 NINGBO SANHE ENCLOSURES CORPORATION		中国 . 上海 TEL：+86(21)52827305 FAX：+86(21)52826621	