背面（此面做顶杆）

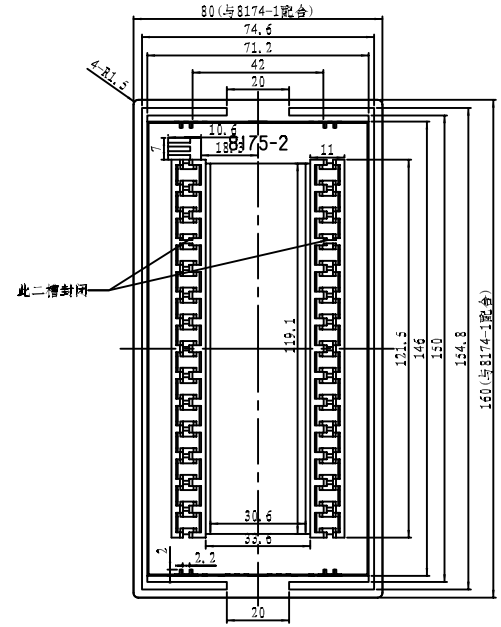

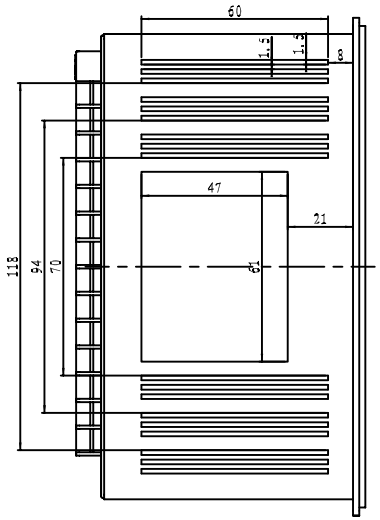

正面

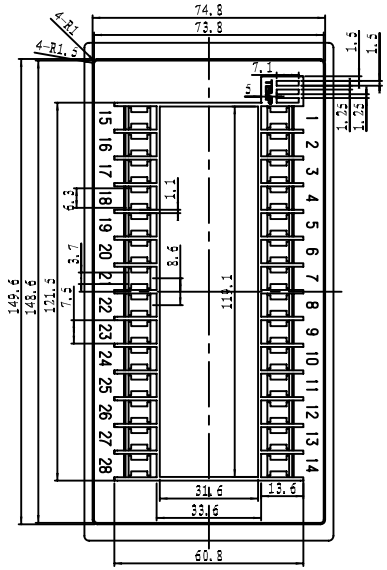

右视图

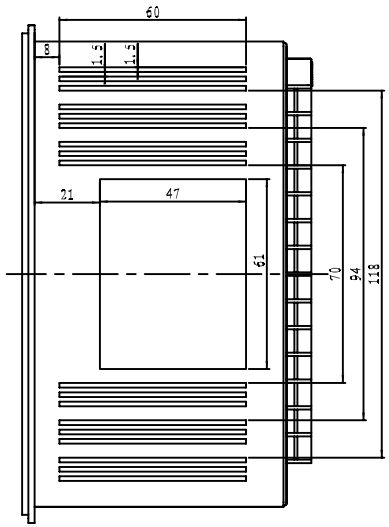

细节 A
比例 2:1

剖面 B-B
比例 3:5

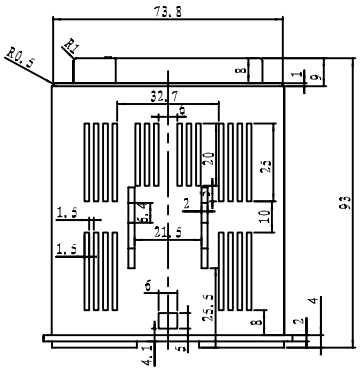

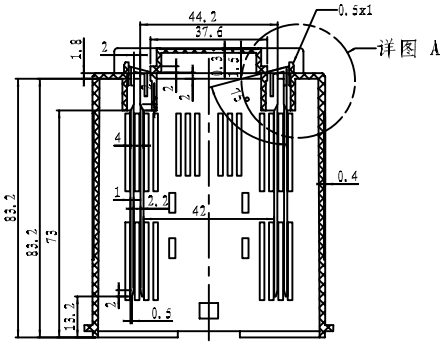

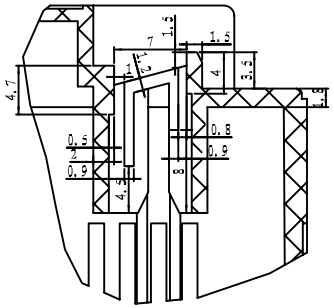

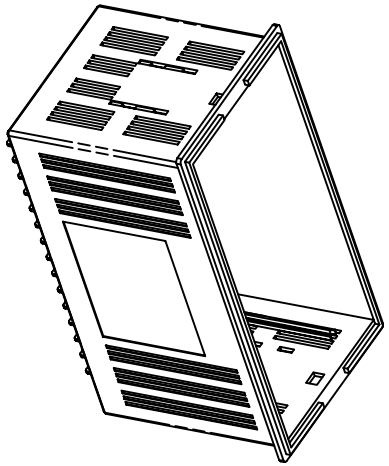

技术要求

1. 材料为普通ABS，正面细砂面，背面镜光面。
2. 产品表面无划痕、擦伤、缩影、飞边等缺陷。
3. 未注形状公差按GB\T1804-m标准。

制图 Drawing	审核 Auditing	批准 Confirm	客户名称 Custom Name	南京优倍	材料 Material	普通ABS	
李桂华			产品名称 Product Name	壳体	图纸比例 Drawing Scale	3:5	A3
			产品编号 Product Code	8175-2	视图 Project View	(mm)	
07.7.24			宁波三和壳体公司 NINGBO SANHE ENCLOSURE CORPORATION		中国宁波慈溪 TEL:+86(574)63226910 FAX:+86(574)63226900		
共 1 页	第 1 页						