外表面

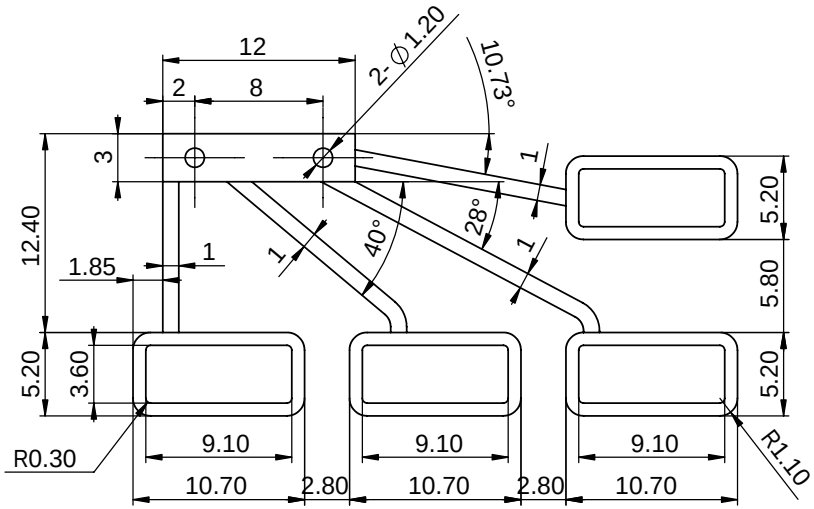

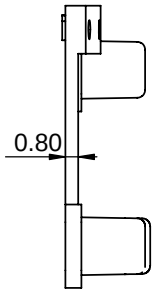

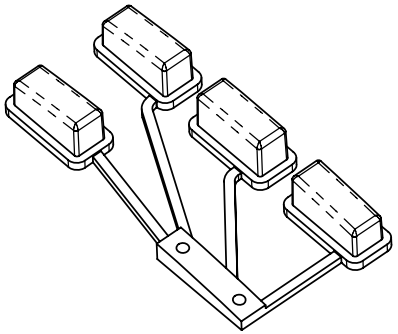

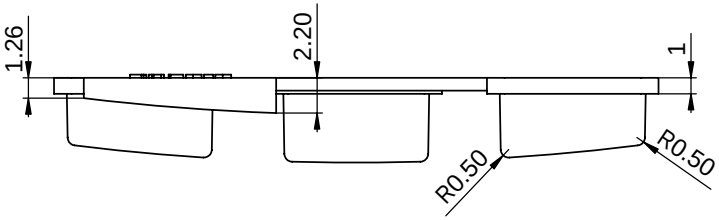

注：此按键与9686-1B面板配合，两个∅1.2圆孔与面板上的∅1.2柱子紧配合。

剖面 A-A
比例 5 : 1

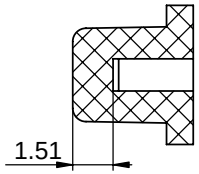

背面(顶杆做此面)

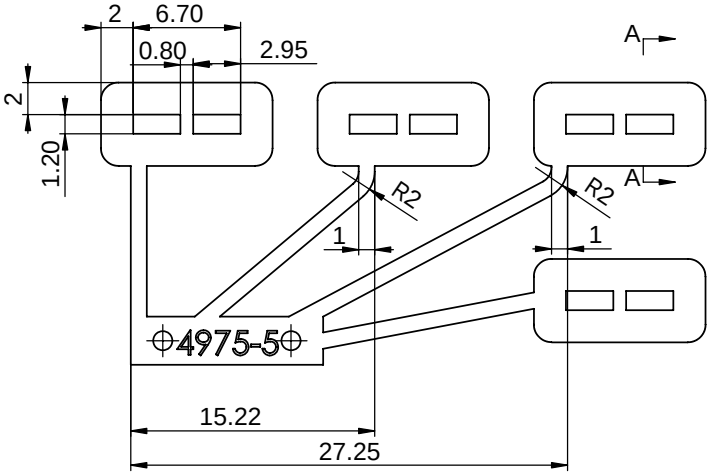

技术要求

1、材料为普通ABS，表面细砂面。
2、颜色为黑色。
3、产品表面不应有划痕、擦伤、缩痕、飞边等缺陷。
4、未注形状公差应符合GB1184-80的要求。
5、在壳体内部适当位置刻上日期、公司商标、材料、回收标记等符号。

制图 Drawing	审核 Auditing	批准 Confirm	客户名称 Custom Name	南京优倍(单方)	材料 Material	普通ABS	
李松华			产品名称 Product Name	按键	图纸比例 Drawing Scale	3:1	A
			产品编号 Product Code	4975-5	视图 Project View	(mm)	
2006-7-5							
共 1 页	第 1 页		宁波三和壳体公司 NINGBO SANHE ENCLOSURE CORPORATION		中国·宁波慈溪 TEL:+86(574)63226910 FAX:+86(574)63226900		