外表面

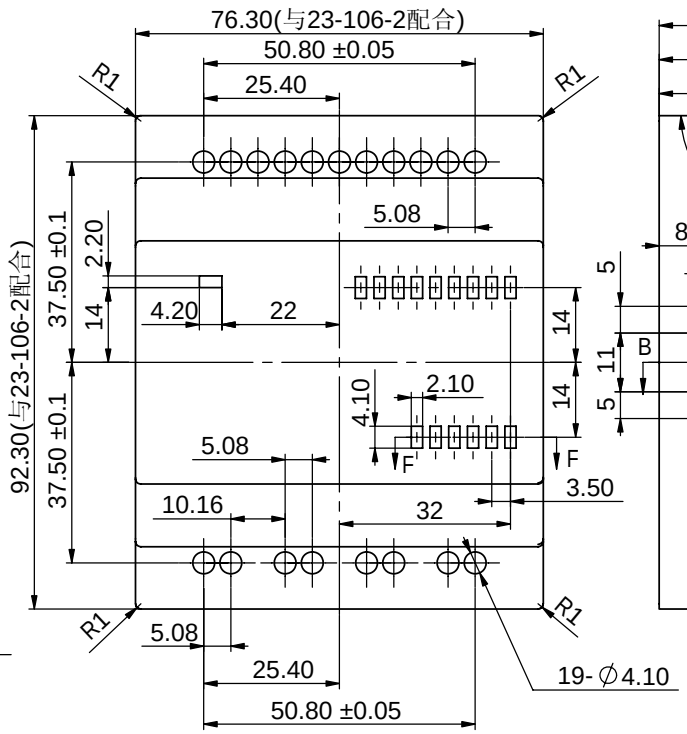

内表面(顶杆做此面)

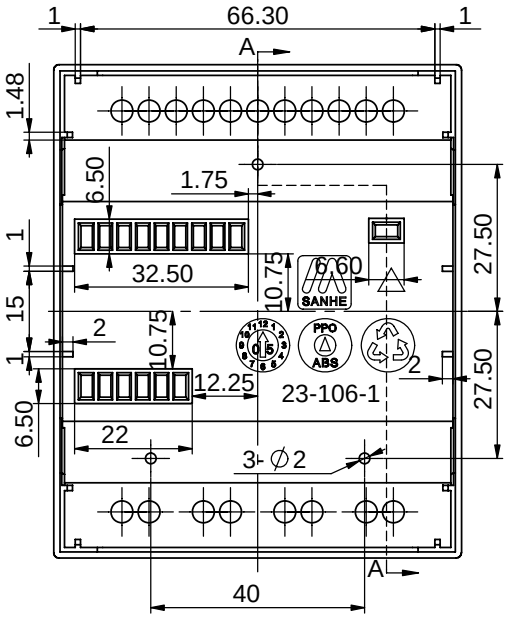

剖面 A-A

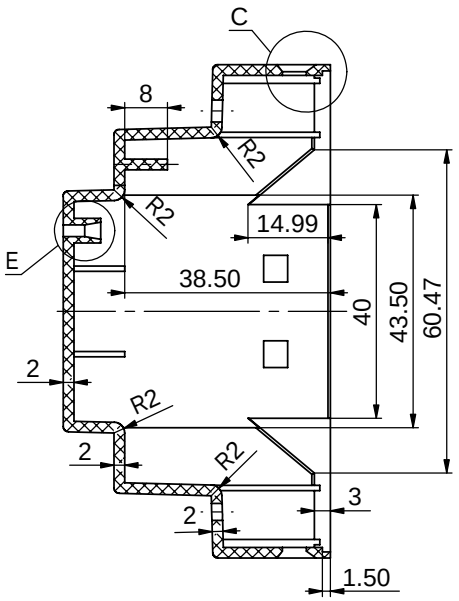

剖面 B-B

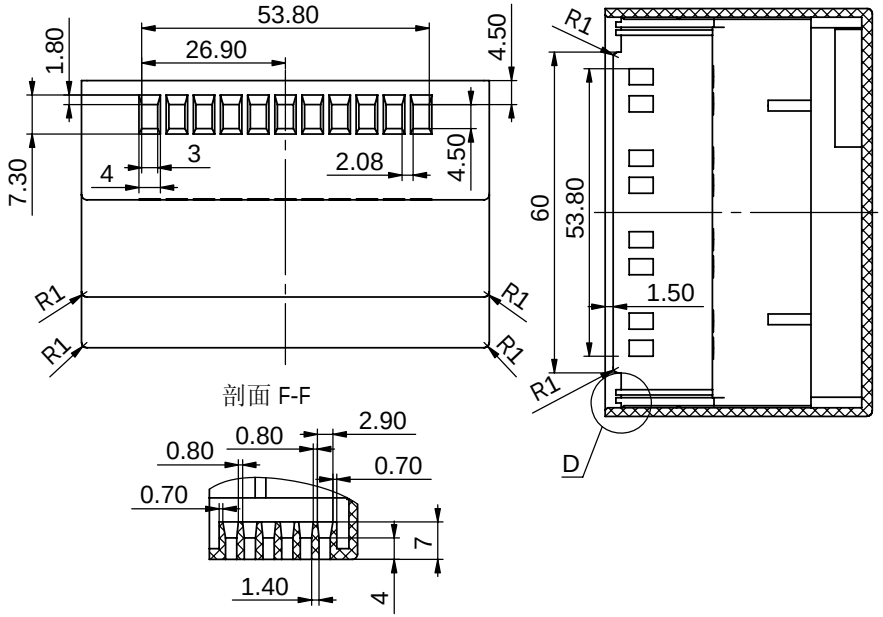

局部视图 D
比例 2 : 1

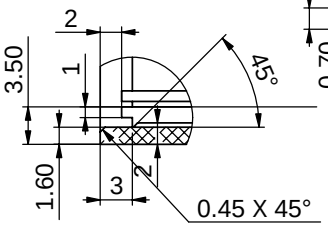

局部视图 C
比例 2 : 1

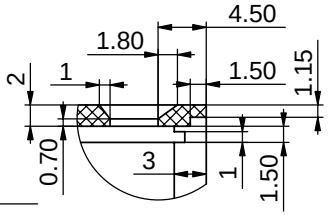

局部视图 E
比例 2 : 1

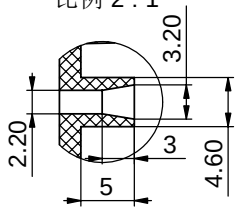

技术要求

1、材料为普通PPO，表面细砂面(砂面编号010)，具体到技术部查看样板。
2、颜色待定。
3、产品表面不应有划痕、擦伤、缩痕、飞边等缺陷。
4、未注形状公差应符合GB1184-80的要求。
5、在壳体内部图示位置刻上日期、公司商标、材料、回收标记等符号。

制 图 Drawing	审 核 Auditing	批 准 Confirm	客户名称 Custom Name	福建光泽 宁波三和 共有	材 料 Material	PPO	
李松华			产品名称 Product Name	上盖	图纸比例 Drawing Scale	1:1	A
			产品编号 Product Code	23-106-1A	视 图 Project View	(mm)	
2008-4-24							
共 1 页	第 1 页						

宁波三和壳体公司
NINGBO SANHE ENCLOSURE CORPORATION
中国·宁波慈溪
TEL:+86(574)63226910
FAX:+86(574)63226900