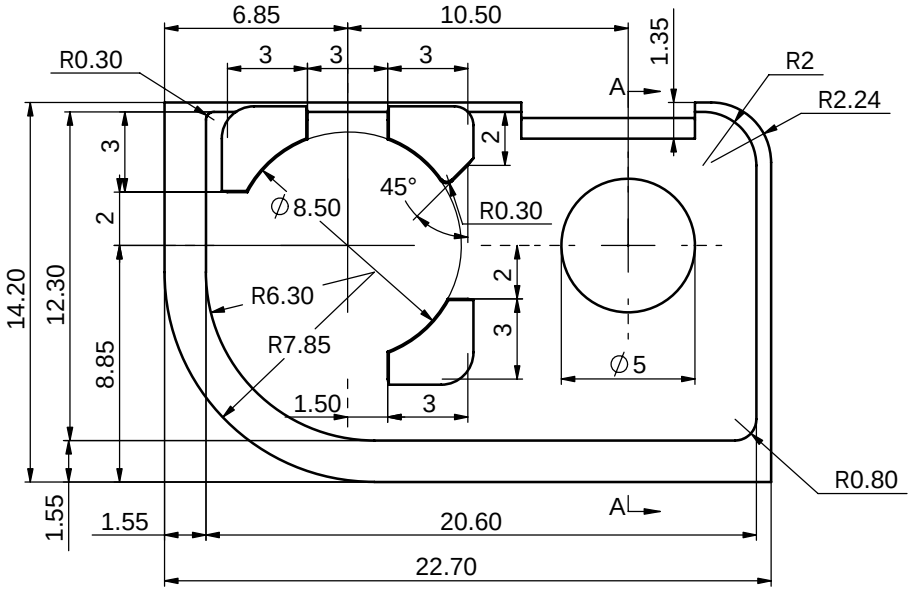

剖面 A-A

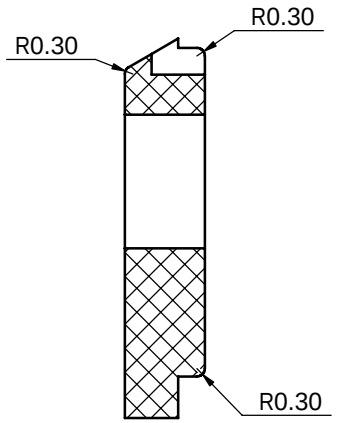

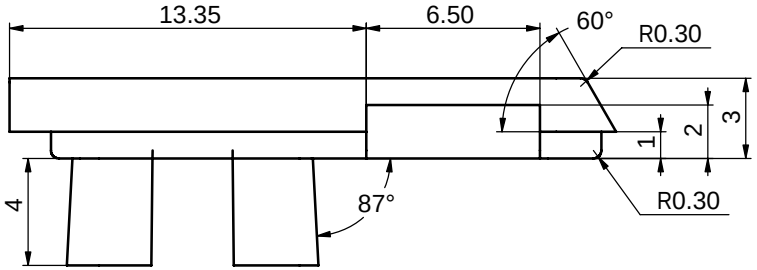

技术要求

1、材料为ABS，表面细砂面。
2、产品表面不应有划痕、擦伤、缩痕
、飞边等缺陷。
3、未注形状公差应符合GB1184-80的要求。

标记	处数	更改文件名		签 字	日期	ABS		宁波三和壳体公司
设 计	李松华	2004.11.22	标准化			图 样 标 记	重 量	比 例
制 图			审 定					5:1
审 核			会 签					装饰板A(有孔)
工 艺			批 准			共 1 张	第 1 张	11-80-2

借（通）用件 登 记
旧 图 总 号
底 图 总 号
签 字
日 期
档案员 日 期