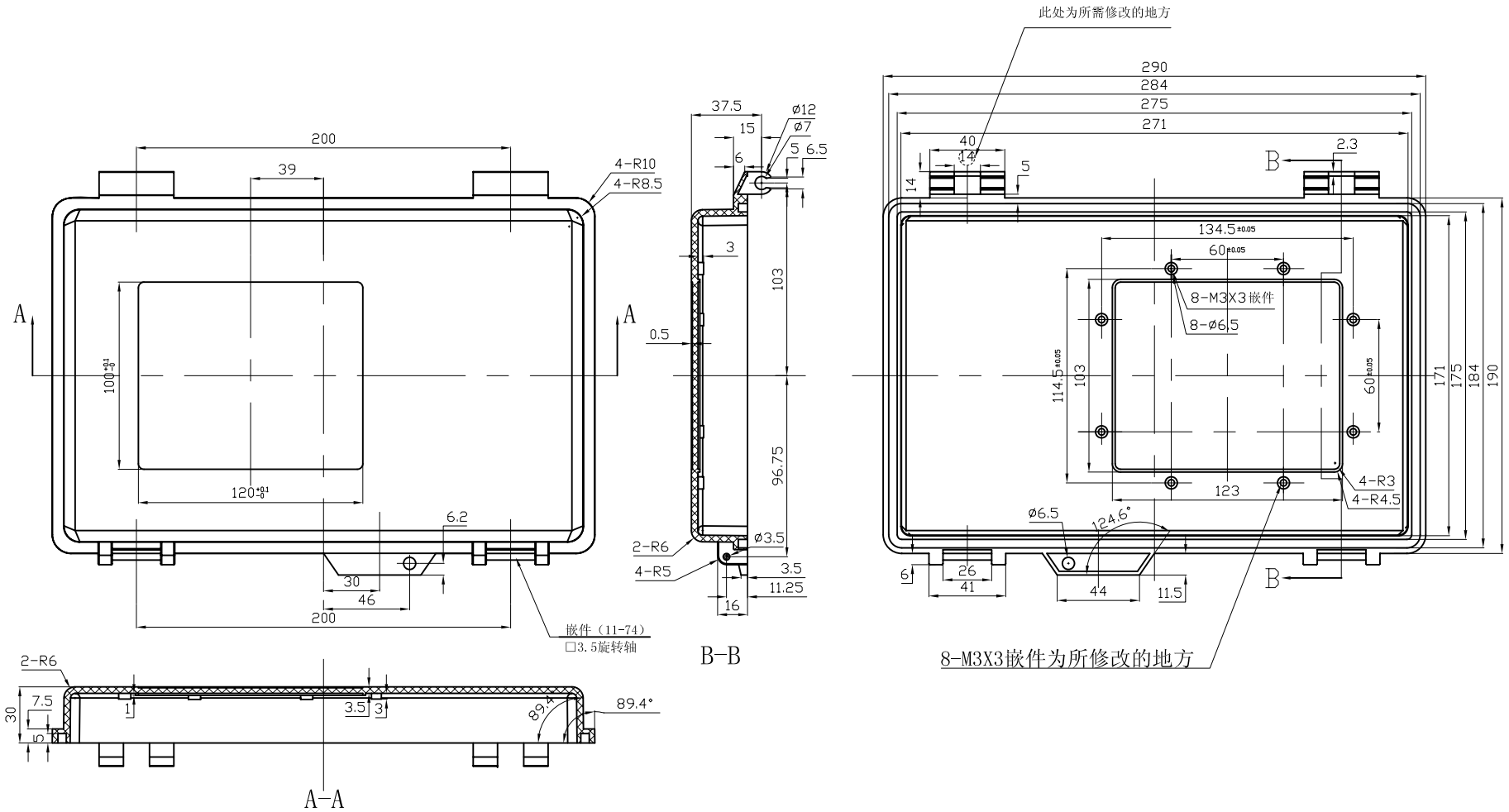

技术要求：

1. 表面为光面，拔模斜度为0.6°，无缩痕、毛刺、飞边等。
2. 材料为ABS，电脑色。
3. 未注公差尺寸按GB1184-80标准.

制图 Drawing	审核 Auditing	批准 Confirm	客户名称 Custom Name	本厂开发	材料 Material	ABS	
彭利辉			产品名称 Product Name	上盖（修改图）	图纸比例 Drawing Scale		A4
			产品编号 Product Code	11-70-1A	视图 Project View	(mm)	
05.04.07							
共 1 页		第 1 页					

宁波三和壳体公司
NINGBO SANHE ENCLOSURE CORPORATION

中国宁波慈溪
TEL:+8657416322691O
FAX:+8657416322690O