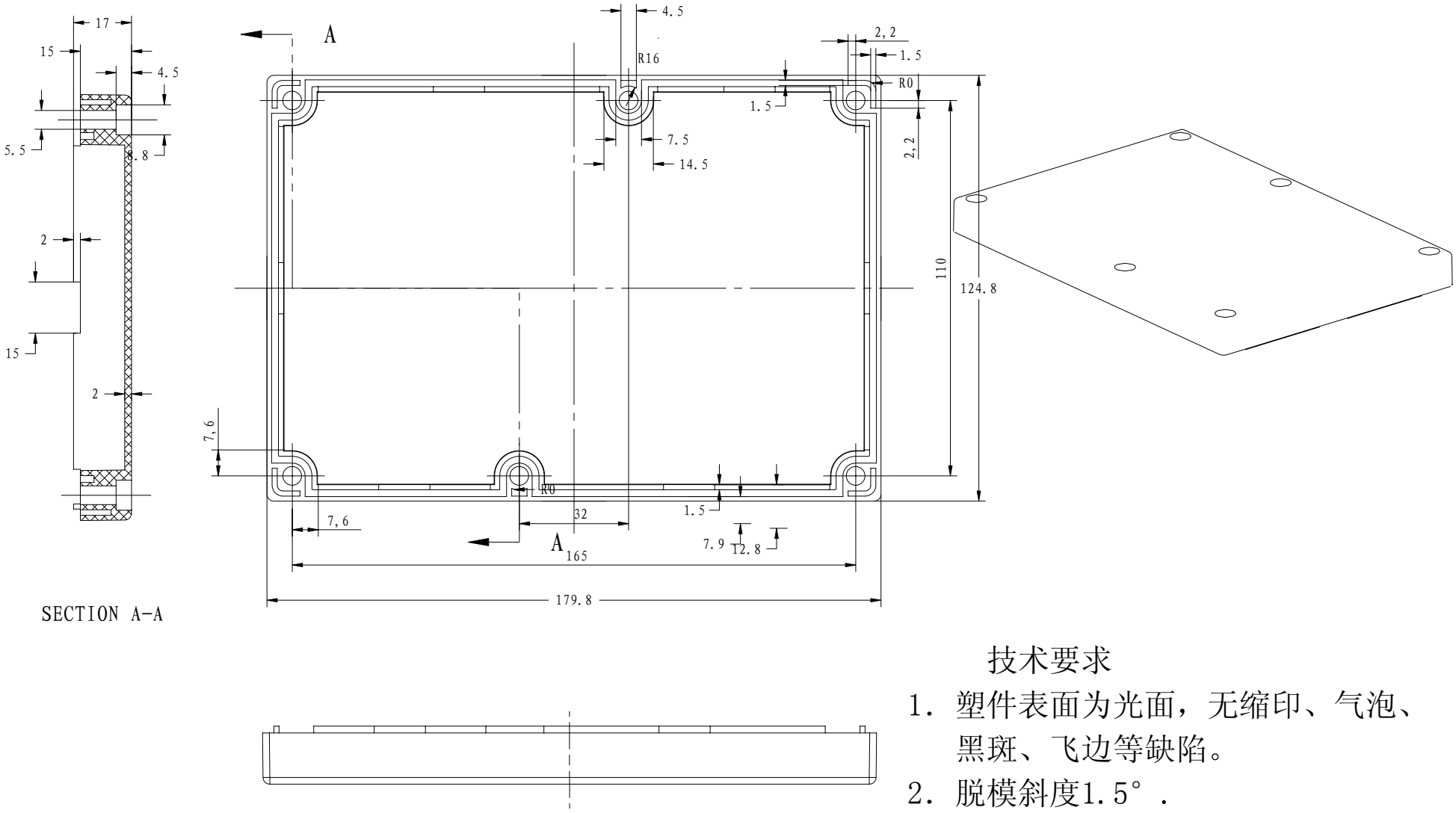

技术要求

1. 塑件表面为光面，无缩印、气泡、黑斑、飞边等缺陷。
2. 脱模斜度1.5°.

借（通）用件登记
描　图
描　校
旧底图总号
底图总号
签　字
曰　期

标记	处数	更改文件号	签　字	曰期
设 计		标准化		
校 对		审 定		
审 核				
工 艺		曰 期		

ABS

图样标记	数量	重量	比例

共　页　第　页

宁波三和壳体公司

11-26-1