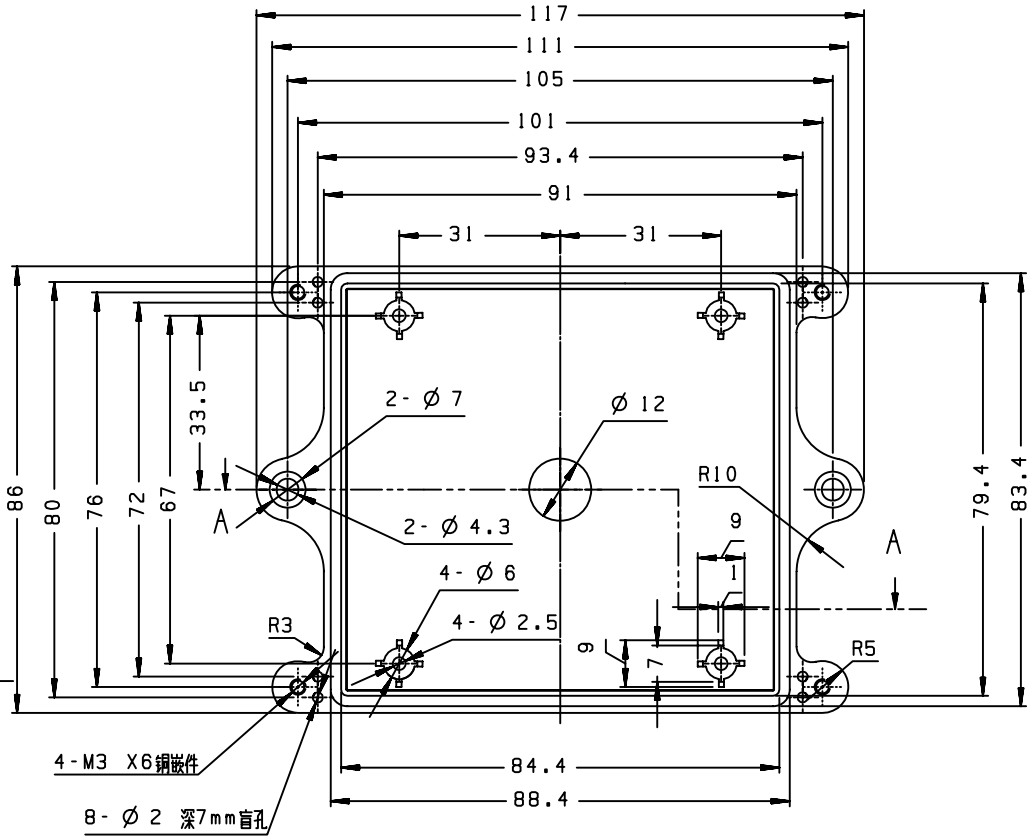

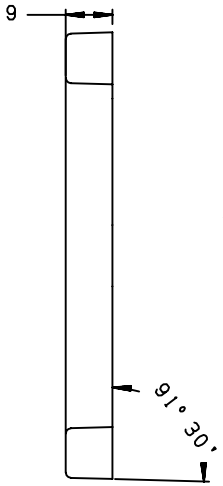

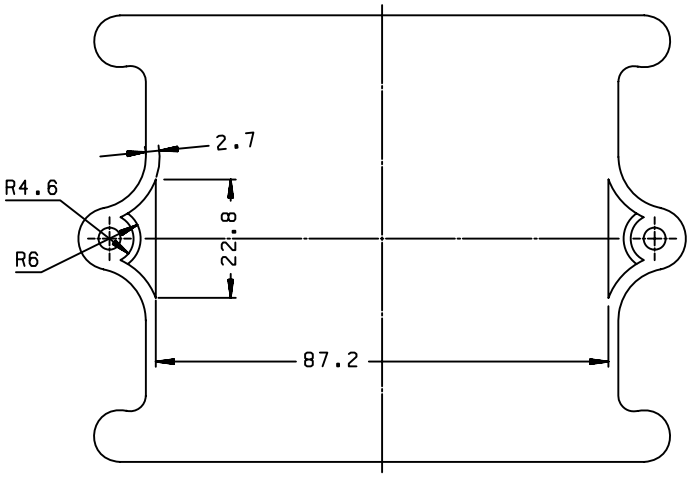

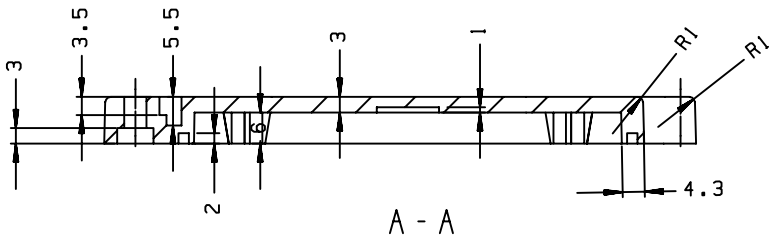

技术要求

1、产品表面为细砂面，边缘部位处理整齐，无飞边，缩印，划伤，融接痕等常见注塑缺陷；

2、浇口不准放在壳体面部，显示窗口等影响外观及配合的地方；

3、产品颜色以甲方提供的色标为准；

4、材料为普通ABS；

制图 Drawing	审核 Auditing	批准 Confirm	客户名称 Custom Name	北京昆仑海岸传感技术中心	材料 Material	普通ABS
			产品名称 Product Name	下机壳	图纸比例 Drawing Scale	1:1 A
			产品编号 Product Code	11-82-2	视图 Project View	(mm)
共 页		第 页	宁波三和壳体公司 NINGBO SANHE ENCLOSURE CORPORATION		中国·宁波慈溪 TEL:+86(574)63226910 FAX:+86(574)63226900	